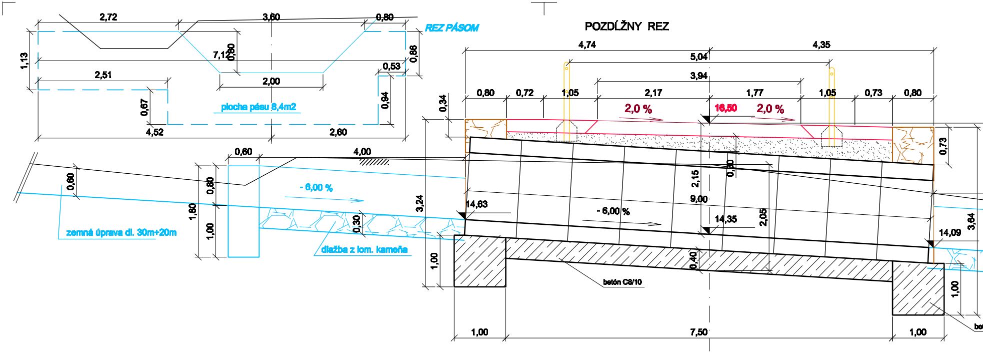

REZ PÁSOM

POZDĹŽNY REZ

2,72
3,60
0,80
1,13
7,12
0,80
0,86
2,51
2,00
0,53
0,67
plocha pásu 8,4m2
0,94
4,52
2,60
4,74
5,04
4,35
3,94
0,80
0,72
1,05
2,17
1,77
1,05
0,73
0,80
0,34
2,0 %
16,50
2,0 %
0,60
4,00
0,60
0,80
1,80
1,00
- 6,00 %
0,30
zemná úprava dl. 30m+20m
dlažba z lom. kameňa
3,24
14,63
2,15
9,00
0,80
- 6,00 %
14,35
2,05
0,73
3,64
14,09
0,40
betón C8/10
1,00
1,00
1,00
7,50
1,00

POHĽAD NA VTOK

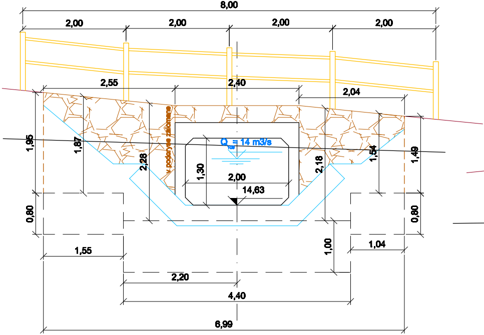

8,00
2,00
2,00
2,00
2,00
2,55
2,40
2,04
1,95
1,87
2,28
v pôdoryse zalomené
Q_{100} = 14 m3/s
1,30
2,00
14,63
2,18
1,54
1,49
0,80
0,80
1,55
1,00
1,04
2,20
4,40
6,99

POHĽAD NA VÝTOK

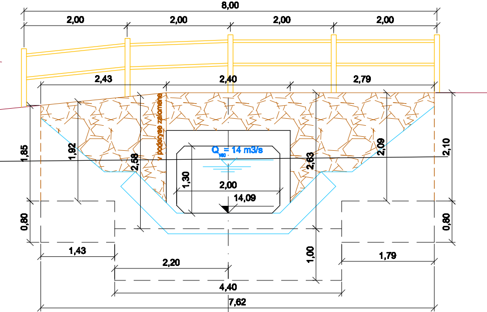

8,00
2,00
2,00
2,00
2,00
2,43
2,40
2,79
1,85
1,92
2,58
v pôdoryse zalomené
Q_{100} = 14 m3/s
1,30
2,00
14,09
2,63
2,09
2,10
0,80
0,80
1,43
1,00
1,79
2,20
4,40
7,62

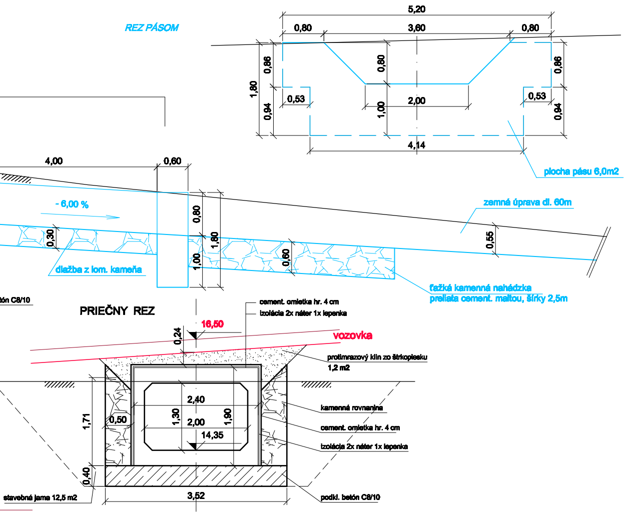
REZ PÁSOM
5,20
0,80
3,60
0,80
0,86
0,80
0,86
1,80
0,53
2,00
0,53
0,94
1,00
0,94
4,14
plocha pásu 6,0m2
4,00
0,60
zemná úprava dl. 60m
- 6,00 %
0,30
0,80
1,80
1,00
0,60
0,55
dlažba z lom. kameňa
ťažká kamenná nahádzka
preliata cement. maltou, šírky 2,5m
tón C8/10
PRIEČNY REZ
cement. omietka hr. 4 cm
izolácia 2x náter 1x lepenka
0,24
16,50
vozovka
protimrazový klin zo štrkopiesku
1,2 m2
2,40
1,71
0,50
1,30
2,00
1,90
14,35
kamenná rovnanina
cement. omietka hr. 4 cm
izolácia 2x náter 1x lepenka
0,40
stavebná jama 12,5 m2
3,52
podkl. betón C8/10

Zodpovedný projektant	Ing. Štefan Bigoš	Vypracoval	Ing. Štefan Bigoš	INŽINIERSKE STAVBY LESNÍCKE ÚČELOVÉ KOMUNIKÁCIE projektová a poradenská činnosť Ing. Štefan Bigoš, Aut. Ing. Rybničná 7, Spišská Nová Ves 053 31 Novoveská Huta	
Miesto	k.ú. Rimavská Baňa	Okres	Rimavská Sobota		
Investor	LESY SR, š.p. Banská Bystrica, OLZ Rimavská Sobota			Číslo zákazky	5310
Stavba	Rekonštrukcia Lesnej cesty Svarín tvrdá			Dátum	júl 2010
	kód stavby: 2112			Mierka	1:50
Objekt	Rámový priepust IZM na prípojke č.2			Formát	3 A4
Obsah	REZY, POHĽADY			Sada č.	1