VZOROVÝ RÚROVÝ PRIEPUST M=1:50

REZ A - A M=1:50

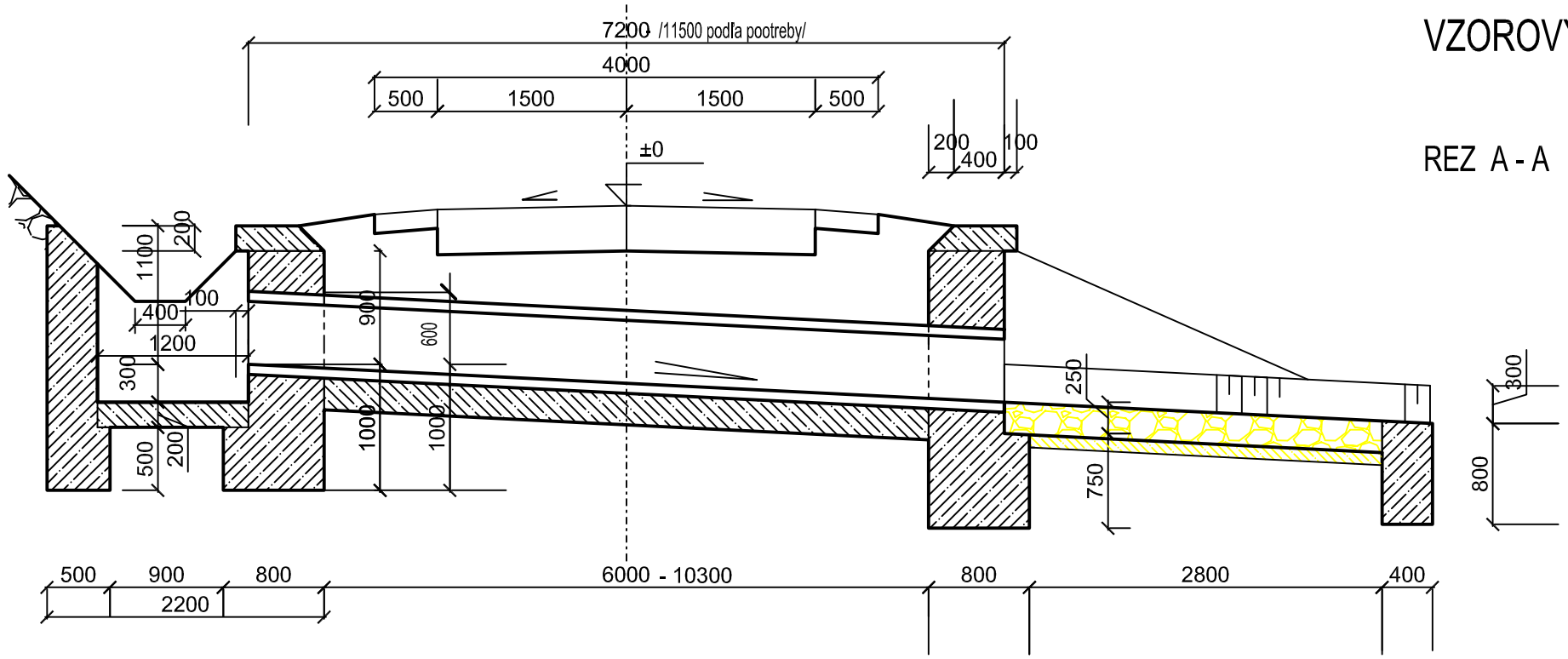

PÔDORYS M=1:50

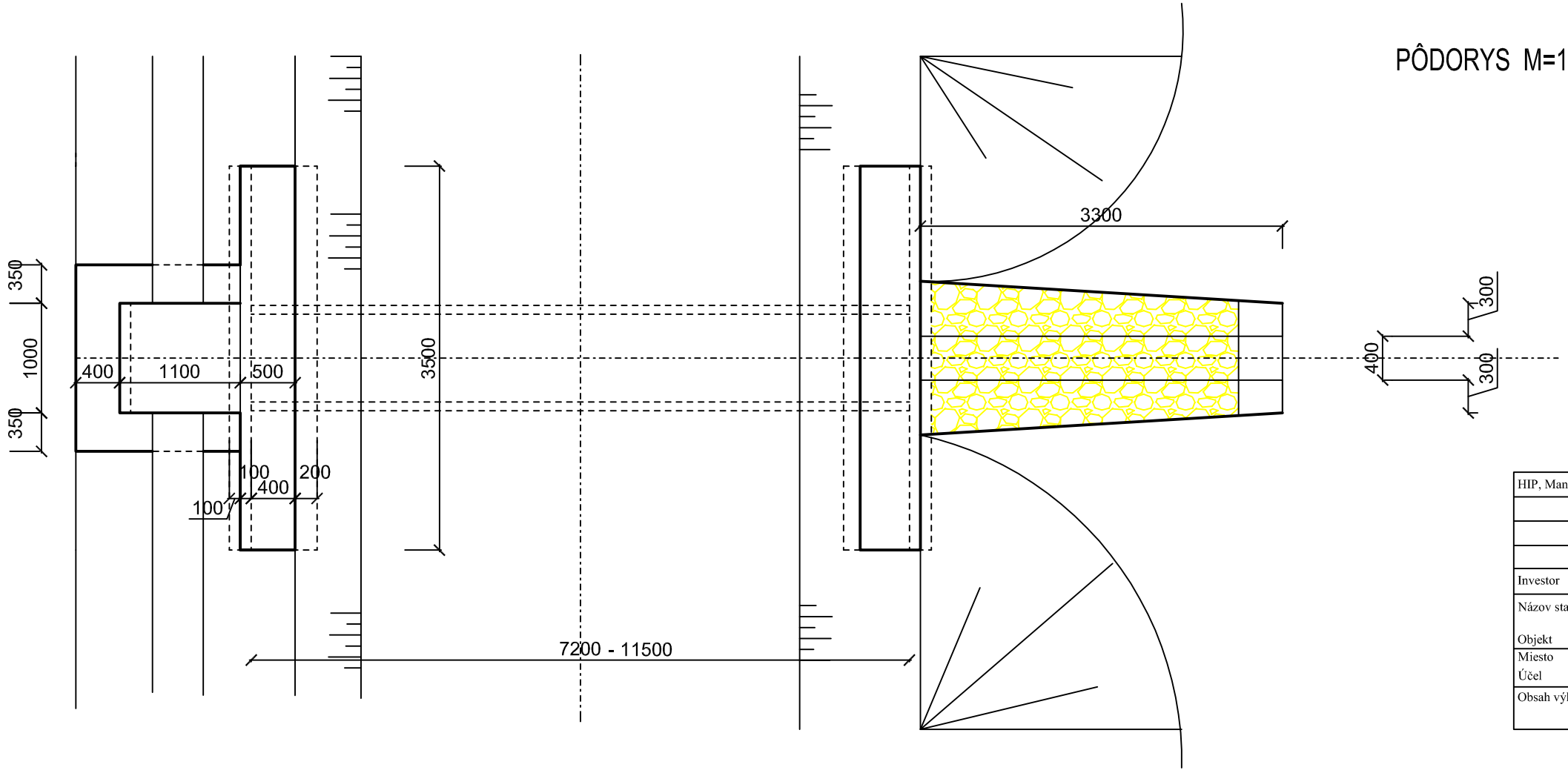

HIP, Manager proj.	Zodpovedný projektant	Vypracoval	reg.č.SKSI	P P A M Ing.Peter Arpáš, Aut.Ing. Projektovo-inž. kancelária Biringerova 9 949 01 Nitra č.t. 037-7334944	
	Ing.Peter Arpáš	Ing.Peter Arpáš	1647*A4-1,21		
		V.Lačný			
Investor	LESY Slovenskej republiky, š.p. Odštepný závod Topoľčianky				
Názov stavby	**REK. LESNEJ CESTY JASTRABIE**			Formát	2 x A4
				Dátum	03/2011
Objekt	Rekonštrukcia lesnej cesty vetva "A", "B"			Stupeň dokum.	Odborná pomoc
Miesto	k.ú. Kšinná, Skýcov			Číslo zákazky	
Účel	Projekt pre ohlásenie stavebných úprav			Profesia	Dopr. stavby
Obsah výkresu	**ŽEL.BET. RÚR. PRIEPUST Ø 600 mm**			Mierka 1:50	Č.V. **10**